Pri otvorenom okne je nad nastavovacím miestom otvor pre nastavovací kľúč

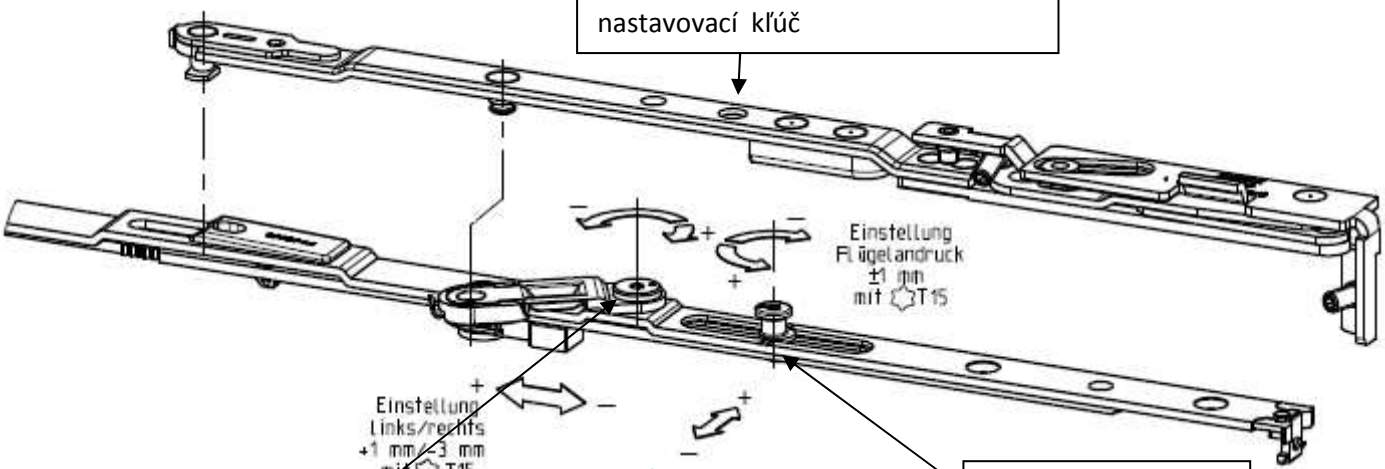

Posúvanie okna horizontálny smer L/P
+ 1 mm / - 3 mm

Pohyb L/P nožnica

Nastavenie prítlaku na nožnici

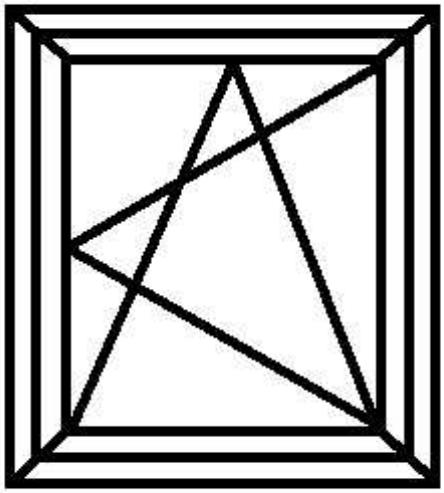

Dvíhanie krídla

Pohyb L/P spodný pánt

Einstellung am Flügelbock

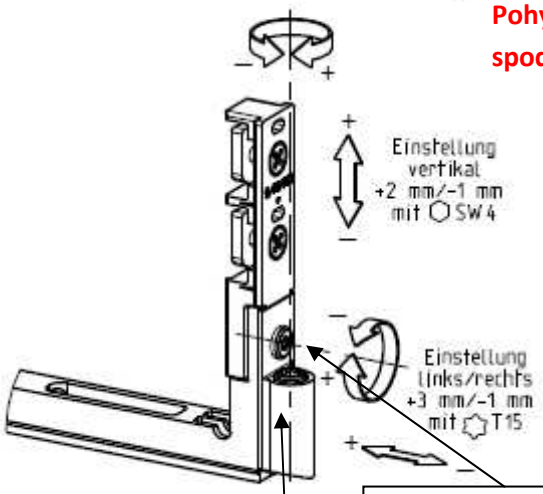

Einstellung am Ecklager

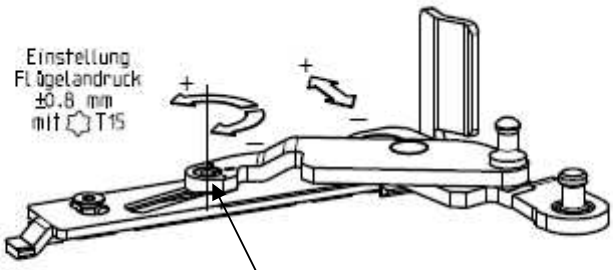

Nastavenie prítlaku na spodnom pánte

Posúvanie okna horizontálny smer L/P
+ 3 mm / - 1 mm

Dvíhanie krídla (vertikálny smer)
+ 2 mm / - 1 mm